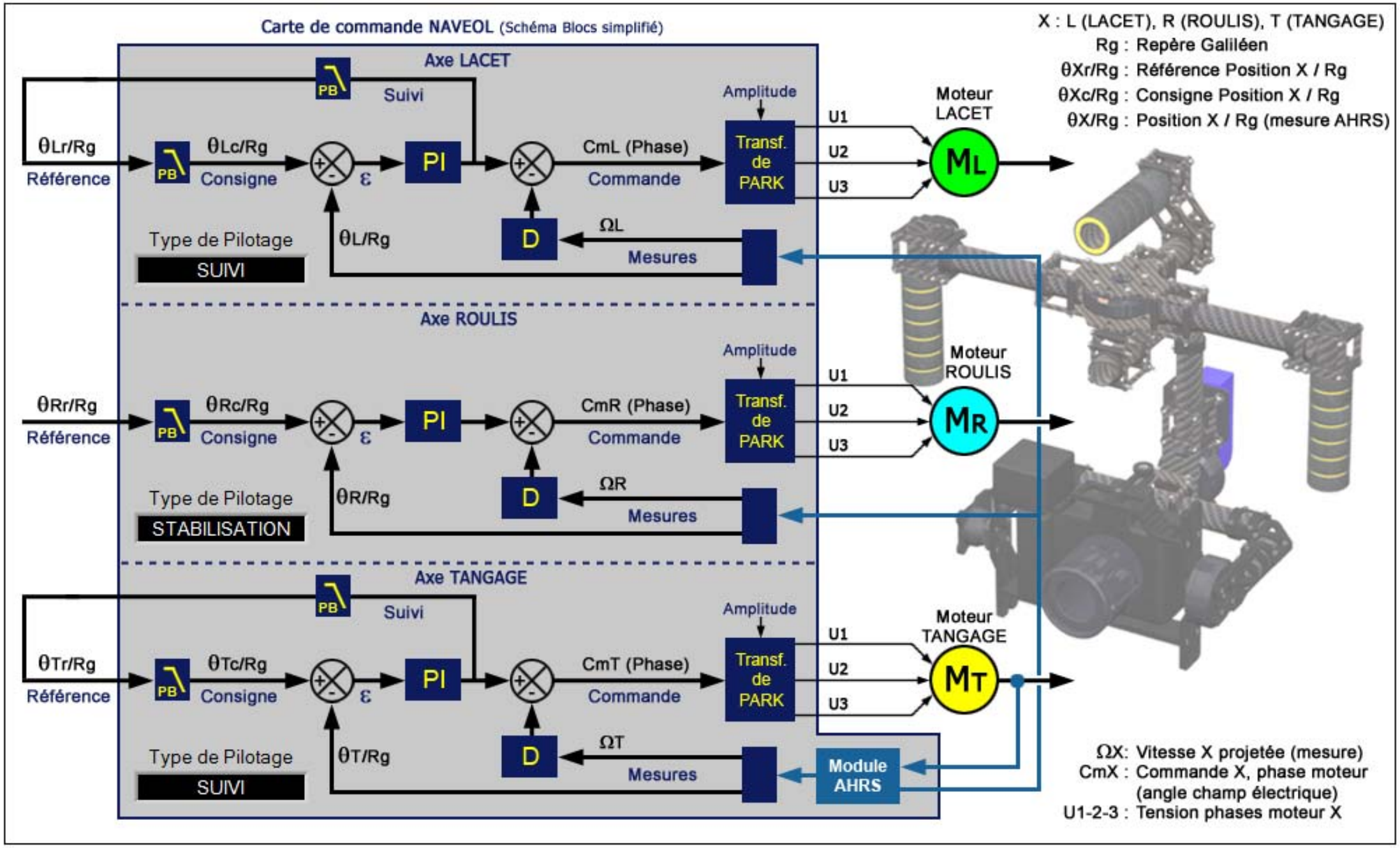
Carte de commande NAVEOL (Schéma Blocs simplifié)
X : L (LACET), R (ROULIS), T (TANGAGE)
Rg : Repère Galiléen
θXr/Rg : Référence Position X / Rg
θXc/Rg : Consigne Position X / Rg
θX/Rg : Position X / Rg (mesure AHRS)
Axe LACET
Suivi
PB
θLr/Rg
Référence
θLc/Rg
Consigne
ε
PI
CmL (Phase)
Commande
Amplitude
Transf. de PARK
U1
U2
U3
Moteur LACET
ML
D
ΩL
Mesures
θL/Rg
Type de Pilotage
SUIVI
Axe ROULIS
θRr/Rg
θRc/Rg
CmR (Phase)
Moteur ROULIS
MR
ΩR
θR/Rg
STABILISATION
Axe TANGAGE
θTr/Rg
θTc/Rg
CmT (Phase)
Moteur TANGAGE
MT
ΩT
θT/Rg
Module AHRS
ΩX: Vitesse X projetée (mesure)
CmX : Commande X, phase moteur (angle champ électrique)
U1-2-3 : Tension phases moteur X